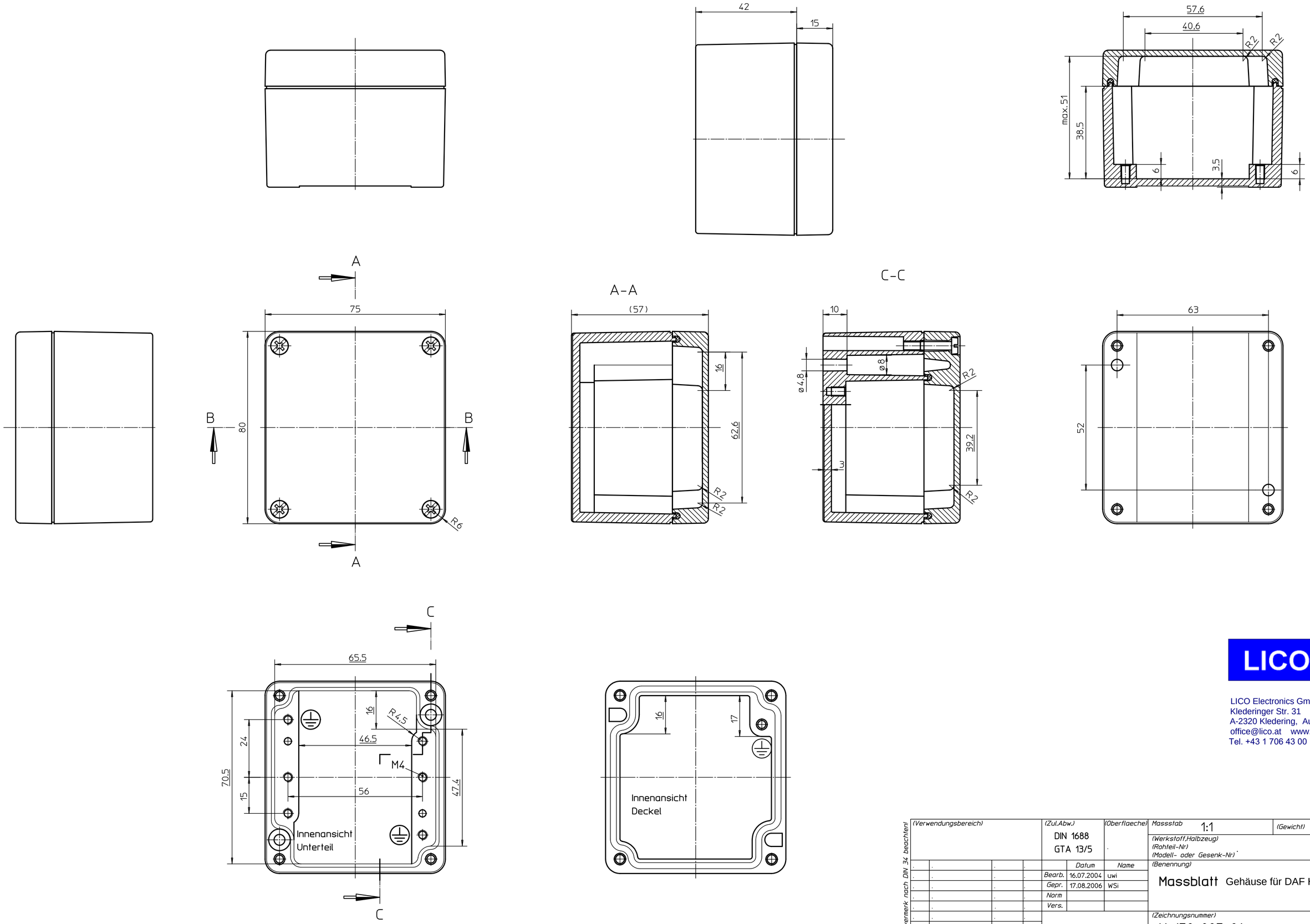

LICO

LICO Electronics GmbH
Klederinger Str. 31
A-2320 Kledering, Austria
office@lico.at www.lico.at
Tel. +43 1 706 43 00

Schutzvermerk nach DIN 34 beachten!	(Verwendungsbereich)			(Zul.Abw.) DIN 1688 GTA 13/5		(Oberflaeche) .	Massstab 1:1 (Gewicht)
							(Werkstoff,Halbzeug) (Rohteil-Nr.) (Modell- oder Gesenk-Nr.)
	.	.	.	.		Datum	Name
	.	.	.	.	Bearb.	16.07.2004	uwi
	.	.	.	.	Gepr.	17.08.2006	WSi
	.	.	.	.	Norm		
	.	.	.	.	Vers.		
	Zust.	Aenderung	Datum	Name	(Ursprung) .		

(Benennung)

Massblatt Gehäuse für DAF HDL-2

(Zeichnungsnummer) M-150-005-01

Blatt Bl.

(Ers.f.:) .